ГОСТ 9060-69*

Группа Г27
7019-0570

МЕЖГОСУДАРСТВЕННЫЙ СТАНДАРТ

ШАЙБЫ ОТКИДНЫЕ

Конструкция

Tiltable washers. Construction

Дата введения 1970-07-01

Постановлением Комитета стандартов, мер и измерительных приборов при Совете Министров СССР от 13 июня 1969 г. N 680 дата введения установлена 01.07.70

Постановлением Госстандарта от 20.04.89 N 1029 снято ограничение срока действия

ВЗАМЕН ГОСТ 9060-59

* ПЕРЕИЗДАНИЕ (декабрь 1998 г.) с Изменениями N 1, 2, утвержденными в июне 1980 г., апреле 1989 г. (ИУС 9-80, 7-89)

Настоящий стандарт распространяется на откидные шайбы, предназначенные для станочных приспособлений.

1. Конструкция и размеры шайб должны соответствовать указанным на чертеже и в таблице.

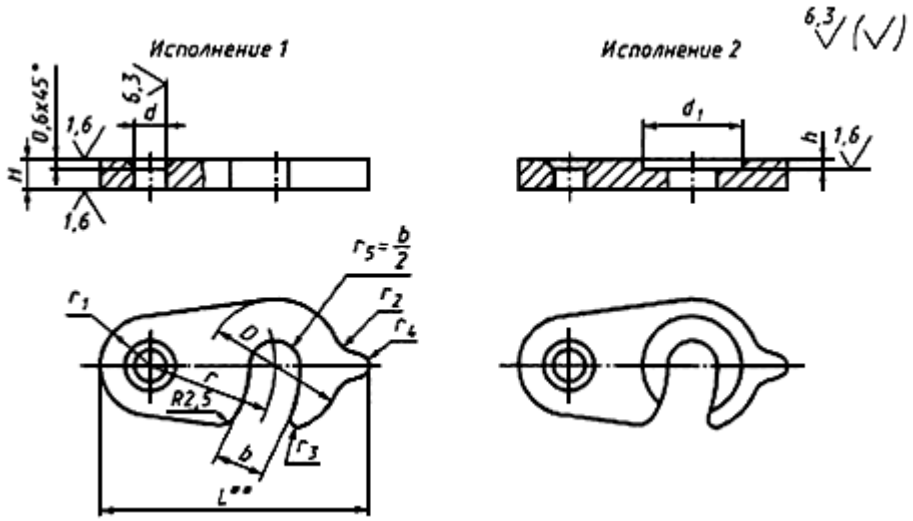

** Размер для справок.

Размеры в мм

Обозначение шайб	Приме-няемость	Испол-нение	Под стержень	D	H h13	L	b	d H11	d_1	h	r	r_1	r_2	r_3	r_4	Масса, кг ≈

			диаметром													
7019-0571		1	5	20	4	36	6	5	-	-	16	6	8	1,6	2,0	0,013
0572		2							12	0,6						
0573		1	6	25	5	45	8	6	-	-	20	8				0,024
0574		2							16	0,8						
0575		1	8	30	6	56	10	8	-	-	25	10	10	2,0		0,044
0576		2							20	1,0					2,5	0,043
0577		1	10	36	8	63	12		-	-	28					0,035
0578		2							24	1,0						0,063
0579		1	12	40	8	72	14	10	-	-	32	13				0,100
0580		2							28	1,6						0,095
0581		1	16	50	10	85	18		-	-	40					0,179
0582		2							32	1,6						0,174
0583		1	20	60	10	105	22	12	-	-	50	15	12	3,0	4,0	0,254
0584		2							40	2,0						0,244
0585		1	24	70	12	115	26		-	-	55					0,370
0586		2							50	2,0						0,356
0587		1	30	90	16	135	32	16	-	-	60	18	16		6,0	0,772
0588		2							63	2,0						0,739
0589		1	36	110		155	38		-	-	70					1,069
0590		2							72	2,5						1,033
0591		1	42	125	20	190	45	20	-	-	90	22	20	5,0		1,854
0592		2							85	2,5						1,805
0593		1	48	140		210	52		-	-	100					2,224
7019-0594		2							95	3,0						2,142

Пример условного обозначения откидной шайбы исполнения 1, под стержень диаметром 5 мм:

Шайба 7019-0571 ГОСТ 9060-69

(Измененная редакция, Изм. N 1, 2).

2. Материал - сталь марки 45 по ГОСТ 1050-88. Допускается замена на сталь других марок с механическими свойствами не ниже, чем у стали марки 45.

3. Твердость - 41,5...46,5 $HRC_э$.

4. Неуказанные предельные отклонения размеров: H14, h14, $\pm\frac{t_2}{2}$.

(Измененная редакция, Изм. N 1, 2).

5. Допуски на размеры поверхностей, получаемых штамповкой, - по ГОСТ 7505-89.

6. (Исключен, Изм. N 1).

7. Покрытие - Хим. Окс. прм (обозначение покрытия - по ГОСТ 9.306-85). По соглашению с потребителем допускается применение защитных покрытий других видов.

8. Маркировать: наименование изделия, его обозначение, обозначение настоящего стандарта и товарный знак предприятия-изготовителя. Маркировку нанести на тару или упаковку для партии шайб одного типоразмера.

9. Примеры применения откидных шайб указаны в приложении.

(Введен дополнительно, Изм. N 2).

ПРИЛОЖЕНИЕ
Справочное

ПРИМЕРЫ ПРИМЕНЕНИЯ ОТКИДНЫХ ШАЙБ

Пример 1

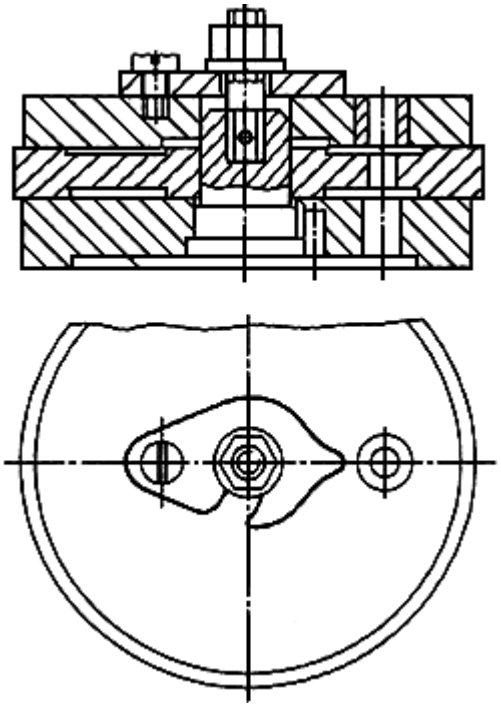

Пример 2

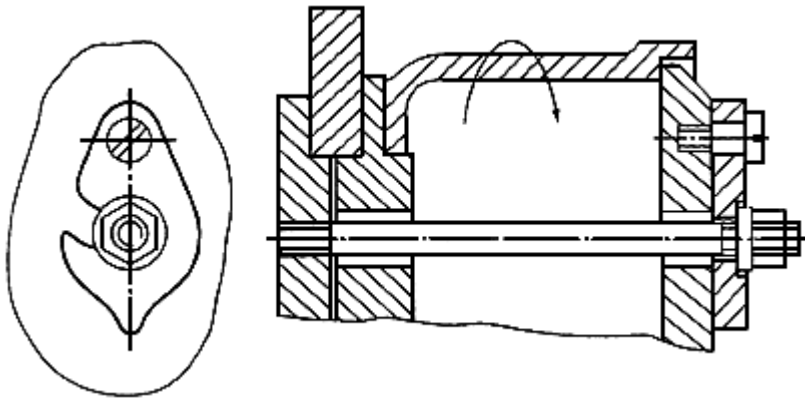

Текст документа сверен по:
официальное издание
Детали станочных приспособлений: Сб. ГОСТов. -
М.: ИПК Издательство стандартов, 1998